HR900

Activation

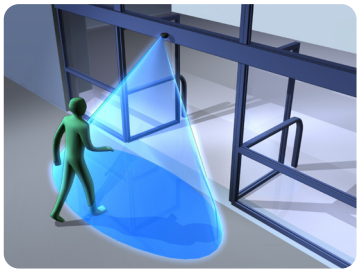

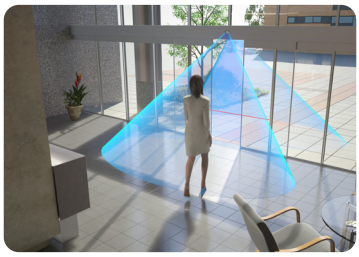

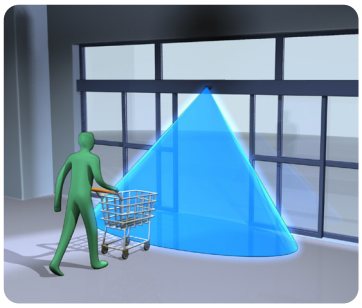

Détecteur d'activation de porte automatique plat

MINIATURE

Une bordure fine de 45 mm (H) × 130 mm (L) rend le HR900 encore plus beau à voir même sur les détecteurs de porte les plus minces.

UNIVERSEL

Son module radar de faible puissance de 24 GHz permet de l'utiliser sur n'importe quelle porte automatique dans le monde. Conforme à la norme US FCC 15.245.

GRANDE ZONE DE DÉTECTION RÉGLABLE

Zone de détection de 4 m (L) × 2 m (D) réglable en cas d'installation à une hauteur de 2,3 m.

ÉCONOME EN ÉNERGIE

La technologie de détection unidirectionnelle réduit la durée d'ouverture des portes, évitant les pertes d'énergie aux bâtiments.

HR900

Activation

Dimensions

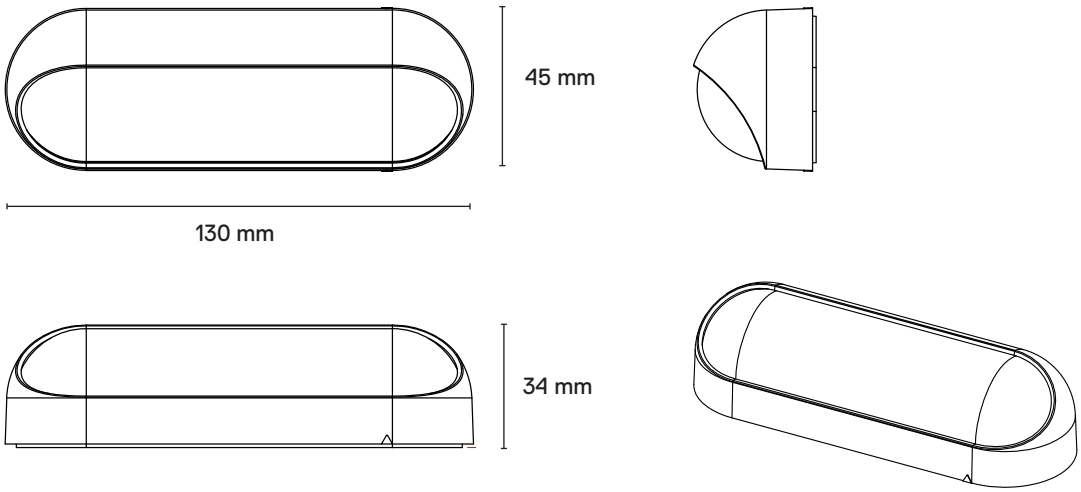

Zone de détection

Hauteur d'installation à 2,3 m, angle de réglage minimum

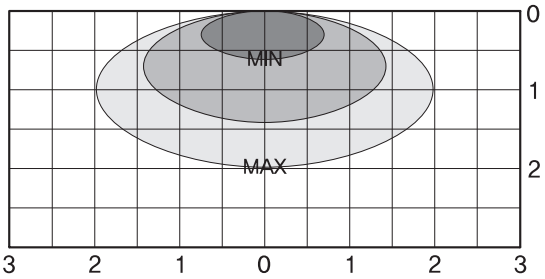

Spécifications techniques

Alimentation électrique	CC 12-30 V / CA 12-24 V
Module hyperfréquence	24,150 à 24,250 GHz
Temps de maintien du contact	1 seconde
Zone de détection	4 m (L) × 2 m (D) (Hauteur : 2,3 m, angle plus réduit / plus grande sensibilité)
Consommation électrique	42 mA (CC 12 V, +25 °C)
Capacité de contact	100 mA 400 V CA/CC
Hauteur d'installation max	3,2 m
Température / taux d'humidité de fonctionnement	de -40 °C à 85 °C H.R. de 0 % à 95 %